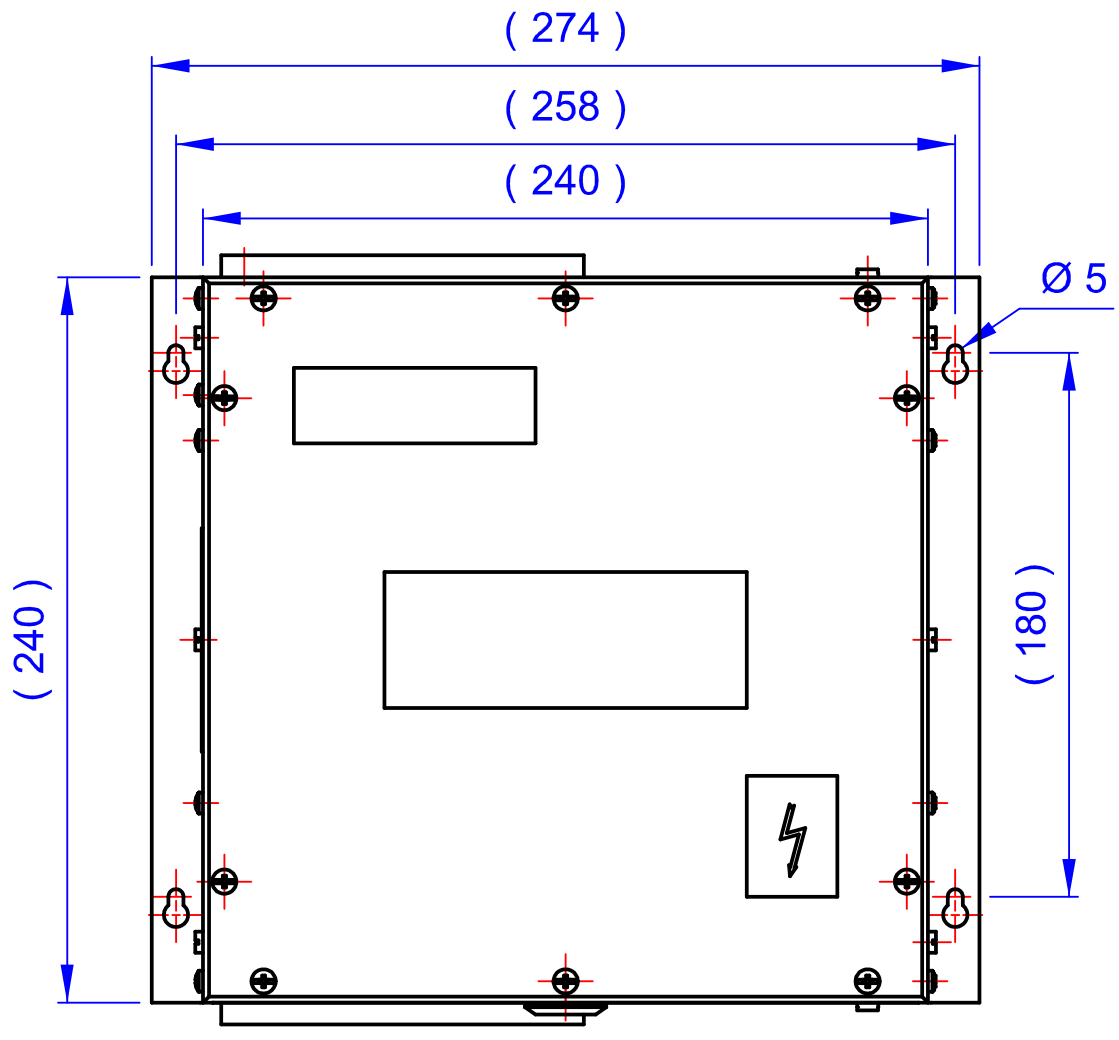

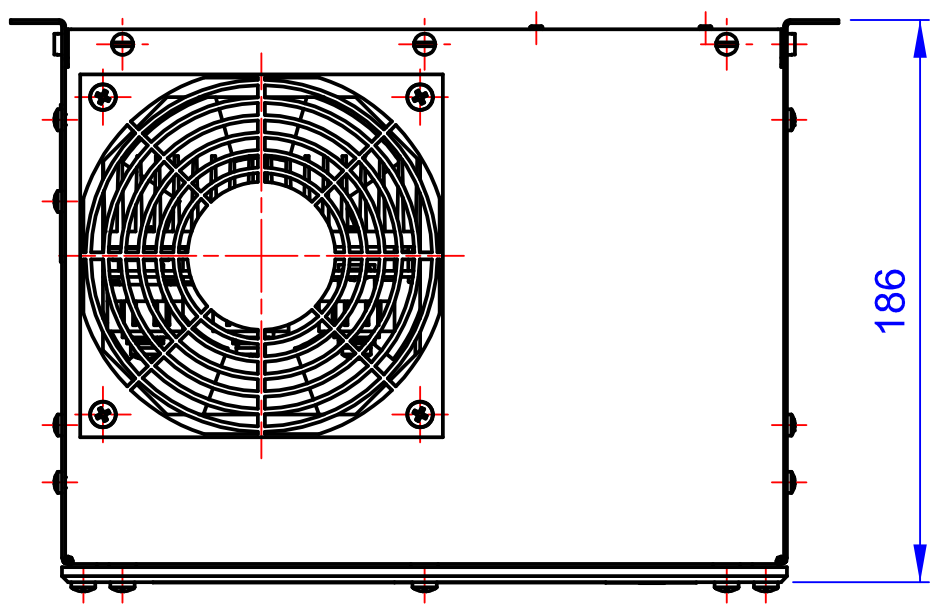

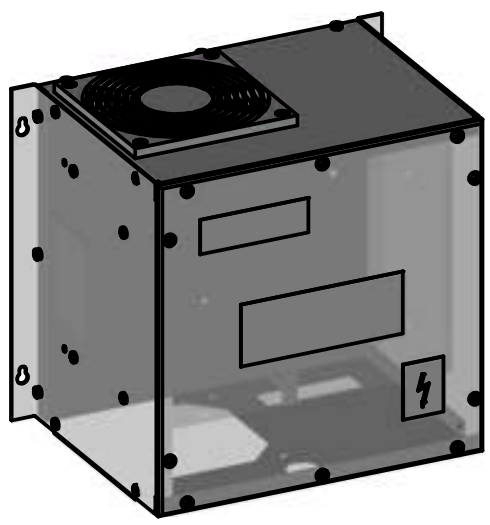

БДС - ISO 128	Озн. на грапавост БДС - ISO 1302; Ra	Озн. форма и разп. БДС - ISO 1101-1	Неозн. допуски БДС - ISO 2768:m H	Начин на изчерт.:

					Материал/ Обект:	Мащаб:1:2 / Маса: (kg) 7.580
Изм.	Бр.	Док.№	Подпис	Дата	Наименование: Трифазен тиристорен прекъсвач	
Разр.		Фичев		02/04/2007		
Провер.		Влаева				
Р-л пр.					Пронекс® 2713-0.0.0.0.00 ЧС	Лист: 1/1
ТНК						
Утвърд.		Ц.Недков				